

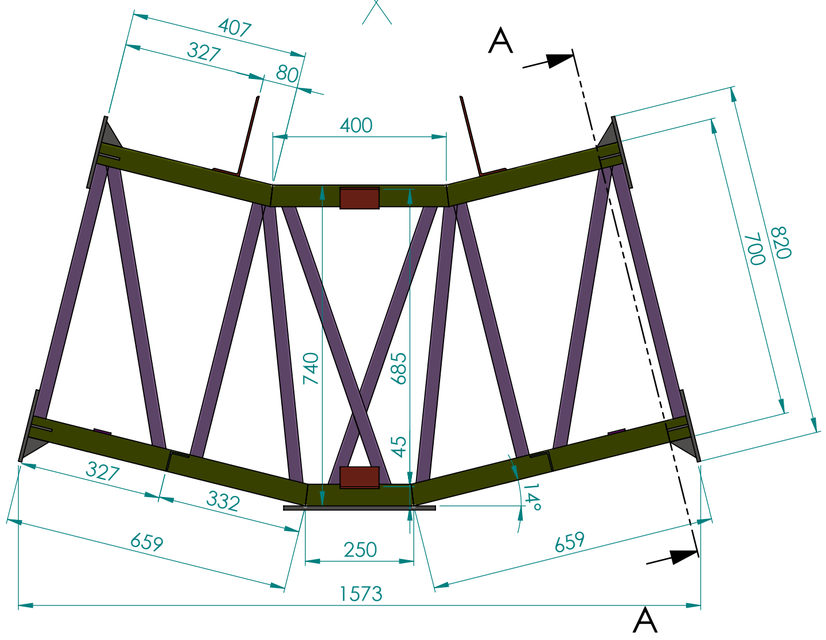

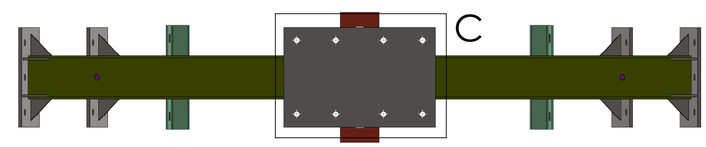

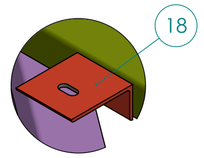

DETALHE G
SUP.: VIGA DE TRAVEMENTO Ø1/2"x1.1/2"
ESCALA 1 : 5

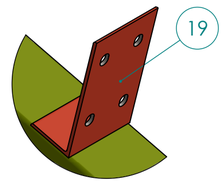

DETALHE D
SUP.: TERÇA PA Ø1/2"x1.1/4" (4x)
ESCALA 1 : 5

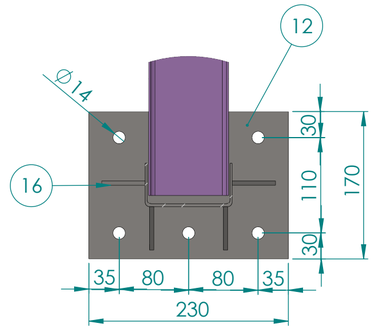

DETALHE B
LIG.: Ø1/2x1.1/2" (5x)
ESCALA 1 : 5

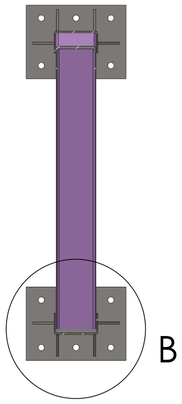

SEÇÃO A-A

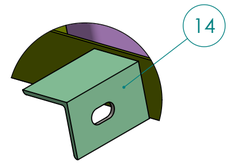

DETALHE E
SUP. FIX.: MÃO FRANCESA
PA Ø3/8x1.1/4"
ESCALA 1 : 3

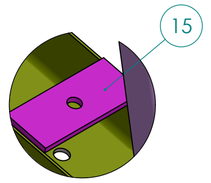

DETALHE F
SUP.: CV INF. Ø3/8"x1.1/4"
ESCALA 1 : 3

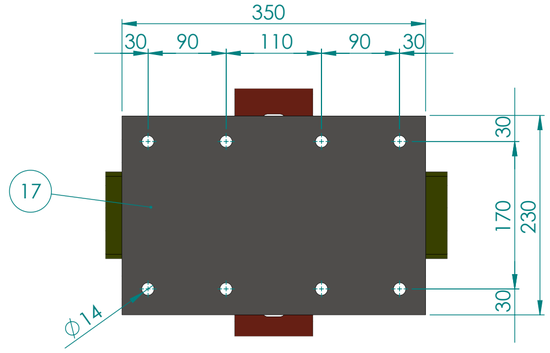

DETALHE C
LIG.: Ø1/2x700mm
ESCALA 1 : 5

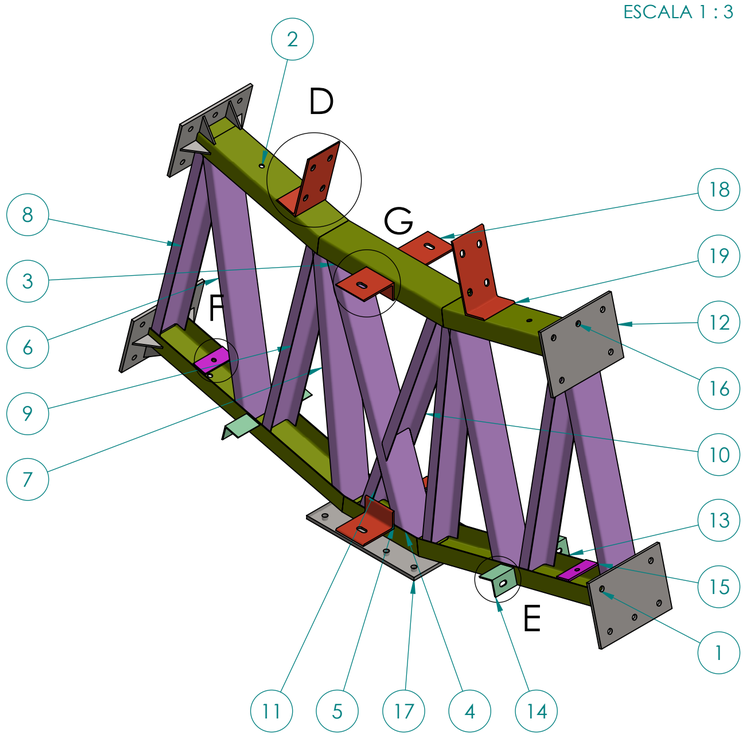

Nº DO ITEM	QTD.	DESCRIÇÃO	COMPRIMENTO
1	2	Perfil U 100x50x3,35	659
2	2	Perfil U 100x50x3,35	413
3	1	Perfil U 100x50x3,35	412
4	1	Perfil U 100x50x3,35	250
5	1	Perfil U 92x30x2,25	762
6	2	Perfil U 92x30x2,25	748
7	2	Perfil U 92x30x2,25	719
8	2	Perfil U 92x30x2,25	673
9	2	Perfil U 92x30x2,25	672
10	1	Perfil U 92x30x2,25	538
11	1	Perfil U 92x30x2,25	259
12	4	CHAPA LIG. 6,35x170x230 - 5F14	-
13	2	CANT. 1.3/4x1/8" - 1F11 - LD	70
14	2	CANT. 1.3/4x1/8" - 1F11 - LE	70
15	2	CHAPA LIG. CV - 4,75x40x95 - 1F11	-
16	16	RANHURA 6,35x50x50	-
17	1	CHAPA BASE 9,53x230x350 - 8F14	-
18	4	CANT. 4,75x50x100x90 - 1F14	90
19	2	SUP. TERÇA 200	Cod.: DOS-EM-04

DOS ENGENHARIA MECÂNICA

OBS:
EST. MET. - ESCOLA MARACAJÁ

Denominação
TRELIÇA CT DE COBERTURA

Sistema de Vista | Escala: | Dimensões: MM
Peso líquido: 51.41 | Form.: A2
Projetista: DIEGO | Data Proj.: 10/01/2022
Desenhista: | Data Des.:
Código Desenho: DOS-EM-RA-EM-002

A DOS ENGENHARIA RESERVA TODOS OS DIREITOS SOBRE ESTE DOCUMENTO, NÃO PERMITINDO SUA REPRODUÇÃO OU UTILIZAÇÃO SEM A DEVIDA AUTORIZAÇÃO DA EMPRESA.

DIMENSÕES COM TOLERÂNCIAS NÃO INDICADAS DEVEM SEGUIR A TABELA ABAIXO. CONFORME NBR ISO 2768-1 - DIMENSÕES EM mm								
CLASSE DE TOLERÂNCIA - MÉDIO	DE 0,5 ATÉ 3	DE 3 ATÉ 6	DE 6 ATÉ 30	DE 30 ATÉ 120	DE 120 ATÉ 400	DE 400 ATÉ 1000	DE 1000 ATÉ 2000	DE 2000 ATÉ 4000
	±0,1	±0,1	±0,2	±0,3	±0,5	±0,8	±1,2	±2

Autor:
Descrição:
Data:
Rev.: