DIMENSÕES COM TOLERÂNCIAS NÃO INDICADAS DEVEM SEGUIR A TABELA ABAIXO, CONFORME NBR ISO 2768-1 - DIMENSÕES EM mm							
CLASSE DE TOLERÂNCIA: MÉDIO	DE 0,5 ATÉ 3	DE 3 ATÉ 6	DE 6 ATÉ 30	DE 30 ATÉ 120	DE 120 ATÉ 400	DE 400 ATÉ 1000	DE 1000 ATÉ 2000	DE 2000 ATÉ 4000
± 2	± 0,1	± 0,1	± 0,2	± 0,3	± 0,5	± 0,8	± 1,2	± 2

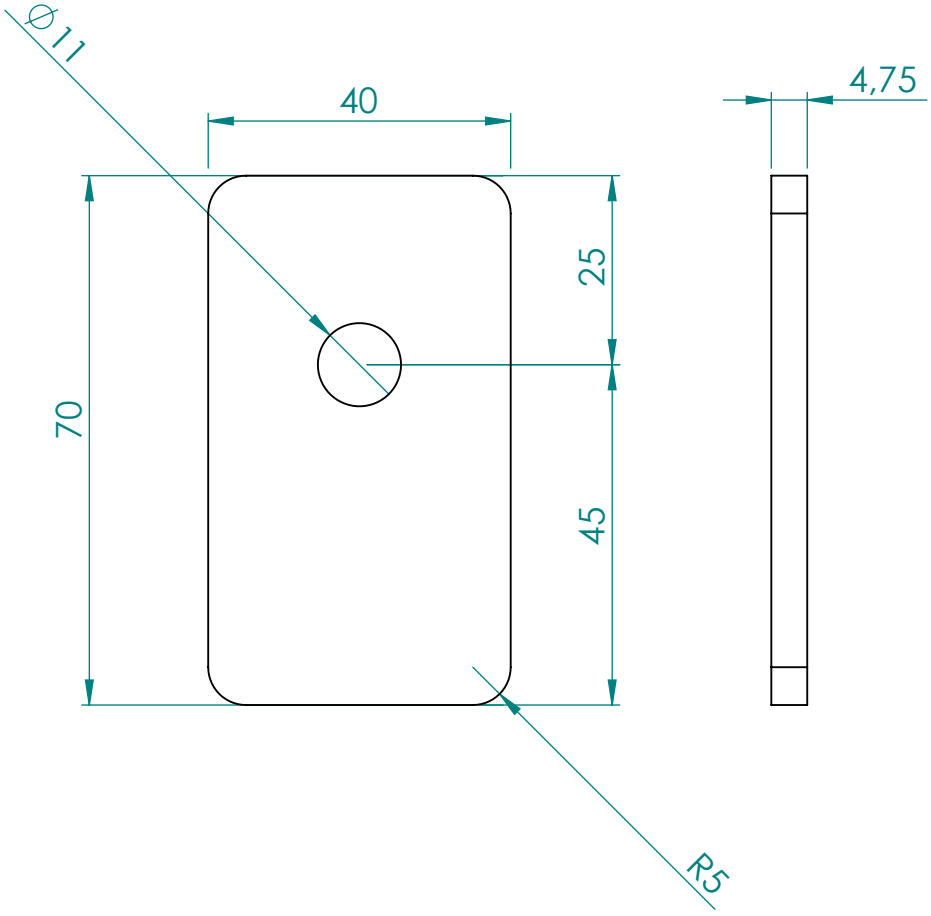

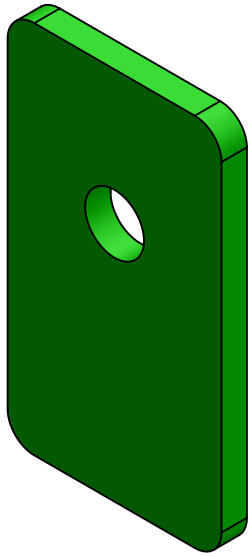

0,45	-	CH 4,75	ASTM A36 Aço	40x70
QTD.	CÓDIGO	DESCRIÇÃO	MATERIAL	DIMENSÕES

DOS ENGENHARIA MECÂNICA

OBS:

EST. MET. - ESCOLA MARACAJÁ

Denominação

CH FIX 4,75x40x70- 1F11

Sistema de Vista	Escala:	Dimensões: MM
Peso líquido: 0.10		Form.: A4
Projetista: DIEGO	Data Proj. 10/01/2022	
Desenhista: DIEGO	Data Des. 10/01/2022	
Código Desenho: DOS-EM-RA-EM-006		

A DOS ENGENHARIA RESERVA TODOS OS DIREITOS SOBRE ESTE DOCUMENTO, NÃO PERMITINDO SUA REPRODUÇÃO OU UTILIZAÇÃO SEM A DEVIDA AUTORIZAÇÃO DA EMPRESA.

Rev.:	Data:	Descrição:	Autor: