DIMENSÕES COM TOLERÂNCIAS NÃO INDICADAS DEVEM SEGUIR A TABELA ABAIXO, CONFORME NBR ISO 2768-1 - DIMENSÕES EM mm							
CLASSE DE TOLERÂNCIA: MÉDIO	DE 0,5 ATÉ 3	DE 3 ATÉ 6	DE 6 ATÉ 30	DE 30 ATÉ 120	DE 120 ATÉ 400	DE 400 ATÉ 1000	DE 1000 ATÉ 2000	DE 2000 ATÉ 4000
	± 0,1	± 0,1	± 0,2	± 0,3	± 0,5	± 0,8	± 1,2	± 2

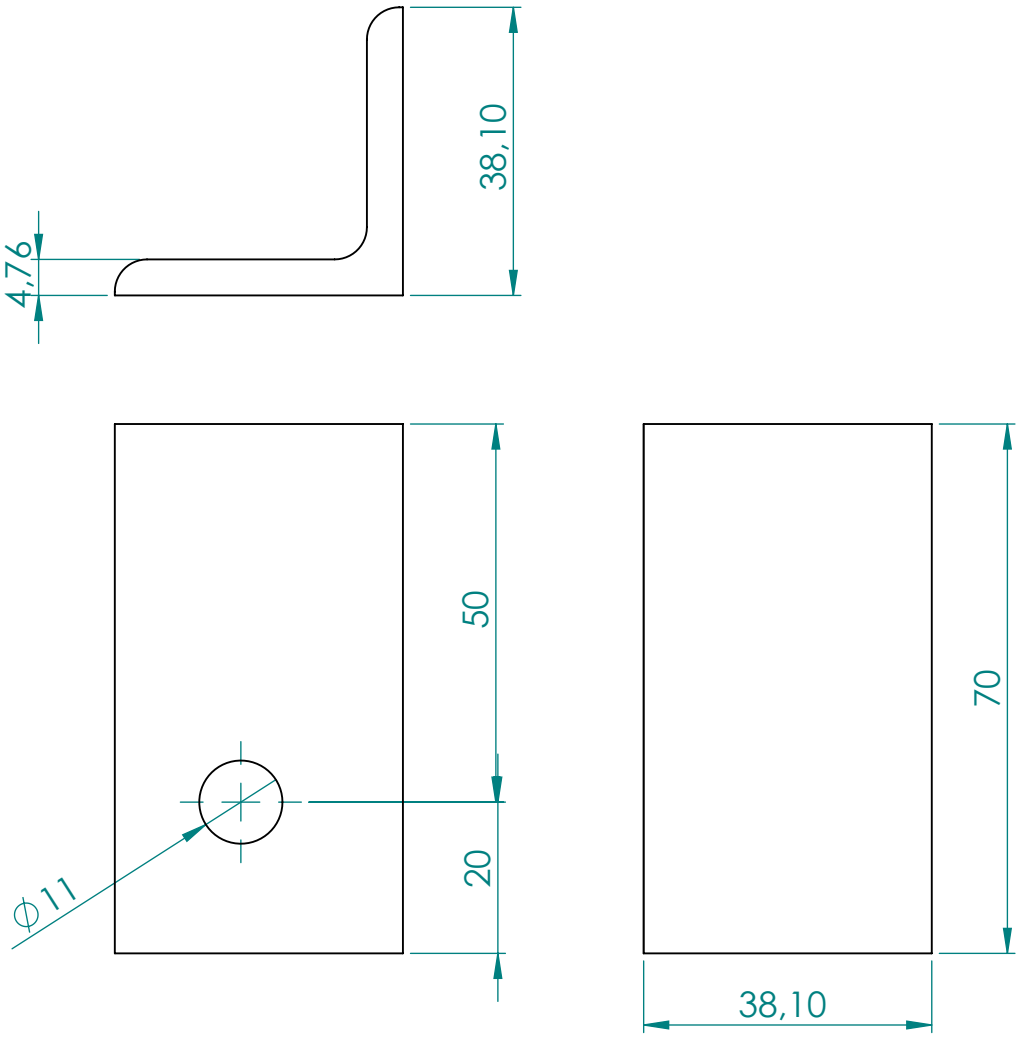

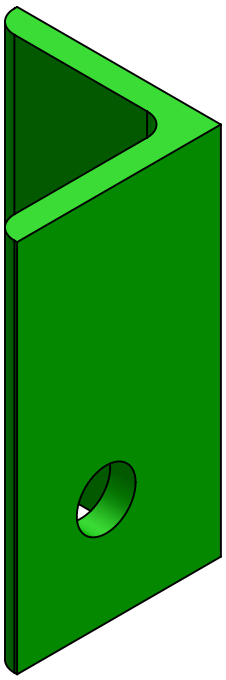

Autor:		
Descrição:		
Data:		
Rev.:		

QTD.	CÓDIGO	DESCRIÇÃO	MATERIAL	DIMENSÕES
0,22	-	CANT. 1.3/4x3/16"	ASTM A36 Aço	70

DOS ENGENHARIA MECÂNICA

OBS:

EST. MET. - ESCOLA MARACAJÁ

Denominação

CANT 1.3/4"x3/16"x70

Sistema de Vista		Escala:	Dimensões: MM
Peso líquido: 0.18			Form.: A4
Projetista: DIEGO		Data Proj. 10/01/2022	
Desenhista:		Data Des.	

Código Desenho:

DOS-EM-RA-EM-007

A DOS ENGENHARIA RESERVA TODOS OS DIREITOS SOBRE ESTE DOCUMENTO, NÃO PERMITINDO SUA REPRODUÇÃO OU UTILIZAÇÃO SEM A DEVIDA AUTORIZAÇÃO DA EMPRESA.