Autor:	
Descrição:	
Data:	
Rev.:	

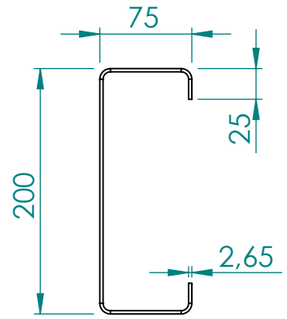

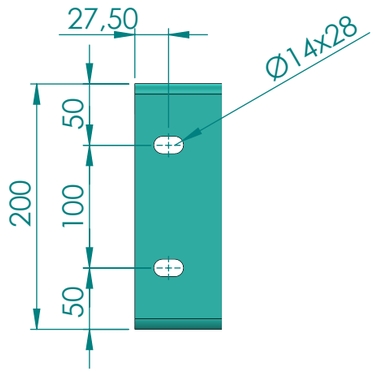

DETALHE B
ESCALA 1 : 5

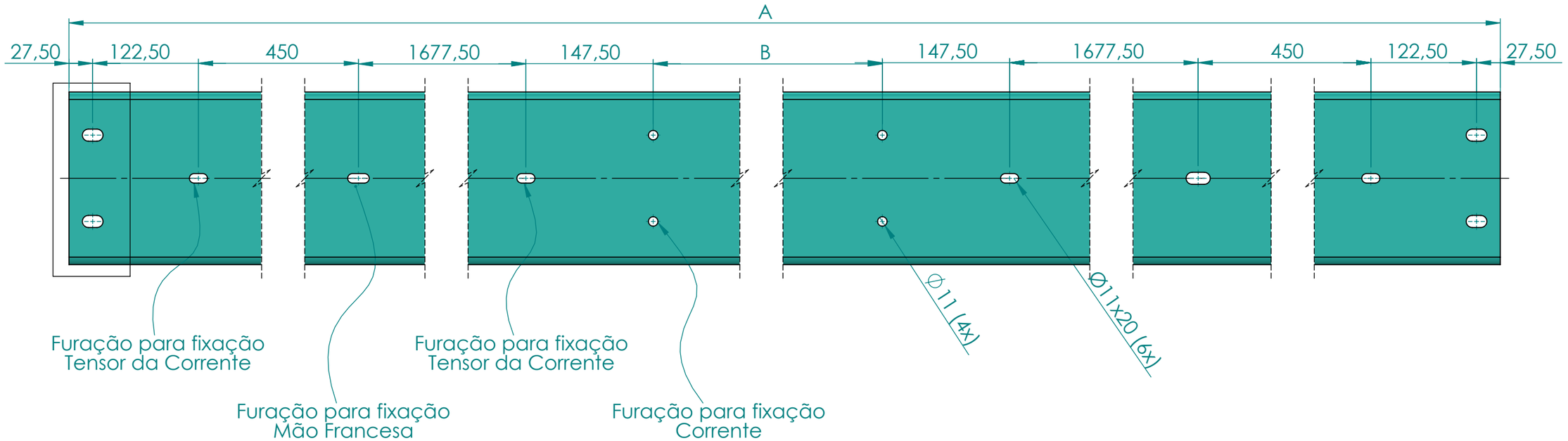

Configuração	Cota A (mm)	Cota B (mm)
DOS-EM-RA-EM-010-1	7105	2250
DOS-EM-RA-EM-010-2	7120	2265
DOS-EM-RA-EM-010-3	7130	2275
DOS-EM-RA-EM-010-4	7170	2315

DIMENSÕES COM TOLERÂNCIAS NÃO INDICADAS DEVEM SEGUIR A TABELA ABAIXO, CONFORME NBR ISO 2768-1 - DIMENSÕES EM mm								
CLASSE DE TOLERÂNCIA:	DE 0,5 ATÉ 3	DE 3 ATÉ 6	DE 6 ATÉ 30	DE 30 ATÉ 120	DE 120 ATÉ 400	DE 400 ATÉ 1000	DE 1000 ATÉ 2000	DE 2000 ATÉ 4000
MÉDIO	± 0,1	± 0,1	± 0,2	± 0,3	± 0,5	± 0,8	± 1,2	± 2

DOS ENGENHARIA MECÂNICA

OBS:
EST. MET. - ESCOLA MARACAJÁ

Denominação
TERÇA 200x75x25x2,65xA - F

Sistema de Vista	Escala:	Dimensões: MM
Peso líquido: 55.99		Form.: A3
Projetista: DIEGO	Data Proj. 10/01/2022	
Desenhista:	Data Des.	
Código Desenho: DOS-EM-RA-EM-010		

A DOS ENGENHARIA RESERVA TODOS OS DIREITOS SOBRE ESTE DOCUMENTO, NÃO PERMITINDO SUA REPRODUÇÃO OU UTILIZAÇÃO SEM A DEVIDA AUTORIZAÇÃO DA EMPRESA.