Rev.:	Data:	Descrição:	Autor:

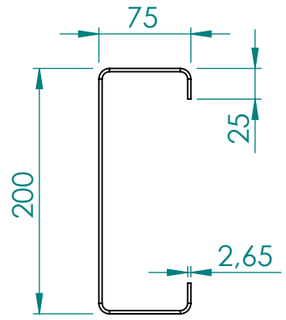

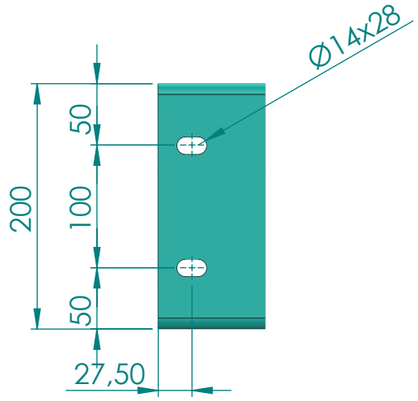

DETALHE B
ESCALA 1 : 5

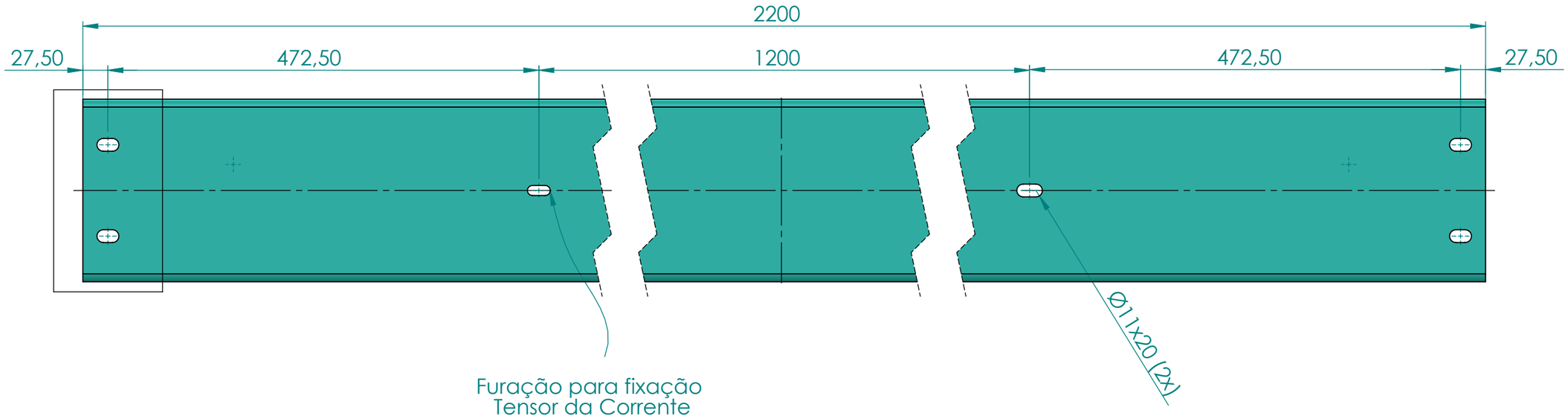

DIMENSÕES COM TOLERÂNCIAS NÃO INDICADAS DEVEM SEGUIR A TABELA ABAIXO, CONFORME NBR ISO 2768-1 - DIMENSÕES EM mm								
CLASSE DE TOLERÂNCIA: MEDIO	DE 0,5 ATÉ 3	DE 3 ATÉ 6	DE 6 ATÉ 30	DE 30 ATÉ 120	DE 120 ATÉ 400	DE 400 ATÉ 1000	DE 1000 ATÉ 2000	DE 2000 ATÉ 4000
± 0,1	± 0,1	± 0,1	± 0,2	± 0,3	± 0,5	± 0,8	± 1,2	± 2

DOS ENGENHARIA MECÂNICA	OBS: EST. MET. - ESCOLA MARACAJÁ	Sistema de Vista	Escala: / Dimensões: MM
	Denominação: TERÇA 200x75x25x2,65x2200 -- F	Peso líquido: 17.21	Form.: A3
		Projetista: DIEGO	Data Proj.: 10/01/2022
		Desenhista:	Data Des.:
		Código Desenho: DOS-EM-RA-EM-011	

A DOS ENGENHARIA RESERVA TODOS OS DIREITOS SOBRE ESTE DOCUMENTO, NÃO PERMITINDO SUA REPRODUÇÃO OU UTILIZAÇÃO SEM A DEVIDA AUTORIZAÇÃO DA EMPRESA.