DIMENSÕES COM TOLERÂNCIAS NÃO INDICADAS DEVEM SEGUIR A TABELA ABAIXO, CONFORME NBR ISO 2768-1 - DIMENSÕES EM mm							
CLASSE DE TOLERÂNCIA: MÉDIO	DE 0,5 ATÉ 3	DE 3 ATÉ 6	DE 6 ATÉ 30	DE 30 ATÉ 120	DE 120 ATÉ 400	DE 400 ATÉ 1000	DE 1000 ATÉ 2000	DE 2000 ATÉ 4000
± 2	± 0,1	± 0,1	± 0,2	± 0,3	± 0,5	± 0,8	± 1,2	

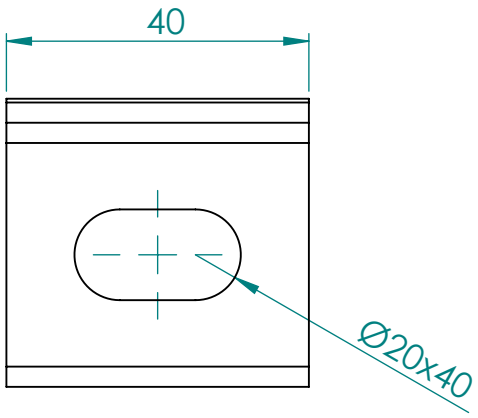

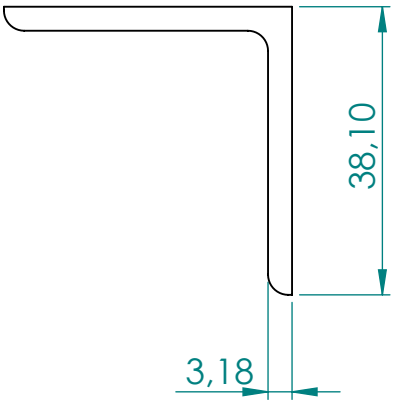

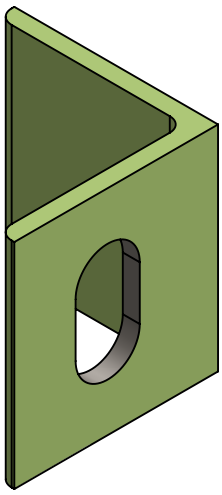

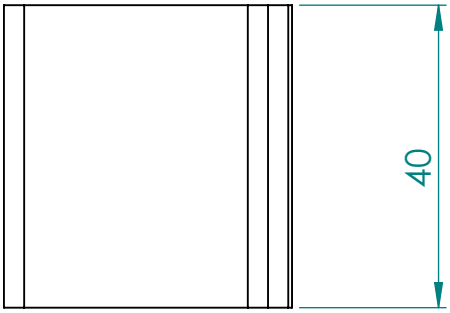

Autor:		
Descrição:		
Data:		
Rev.:		

QTD.	CÓDIGO	DESCRIÇÃO	MATERIAL	DIMENSÕES
0,1		CANT. 1.1/2x1/8"	ASTM A36 Aço	40mm

DOS ENGENHARIA MECÂNICA

OBS:

EST. MET. - ESCOLA MARACAJÁ

Denominação

SUP. TENSOR CORRENTE

Sistema de Vista		Escala:	Dimensões: MM
Peso líquido: 0.07			Form.: A4
Projetista: DIEGO		Data Proj. 10/01/2022	
Desenhista:		Data Des.	

Código Desenho:

DOS-EM-RA-EM-013

A DOS ENGENHARIA RESERVA TODOS OS DIREITOS SOBRE ESTE DOCUMENTO, NÃO PERMITINDO SUA REPRODUÇÃO OU UTILIZAÇÃO SEM A DEVIDA AUTORIZAÇÃO DA EMPRESA.