Autor:	
Descrição:	
Data:	
Rev.:	



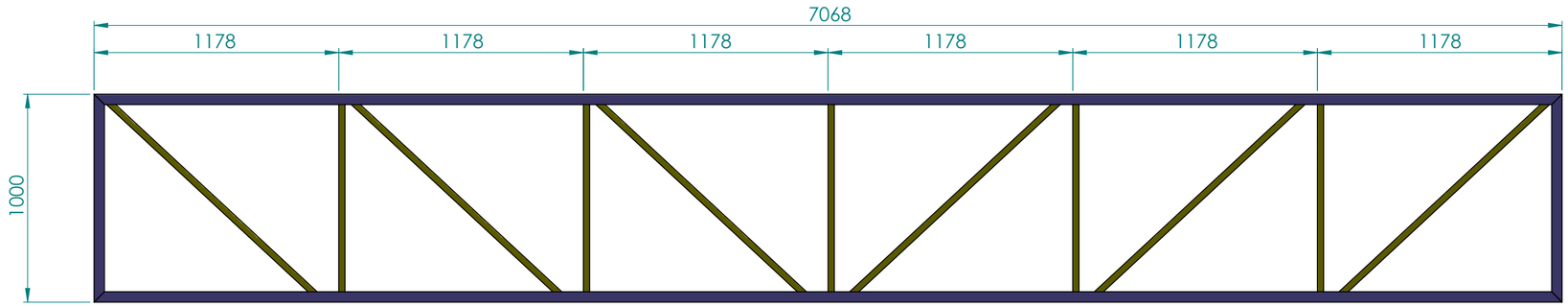

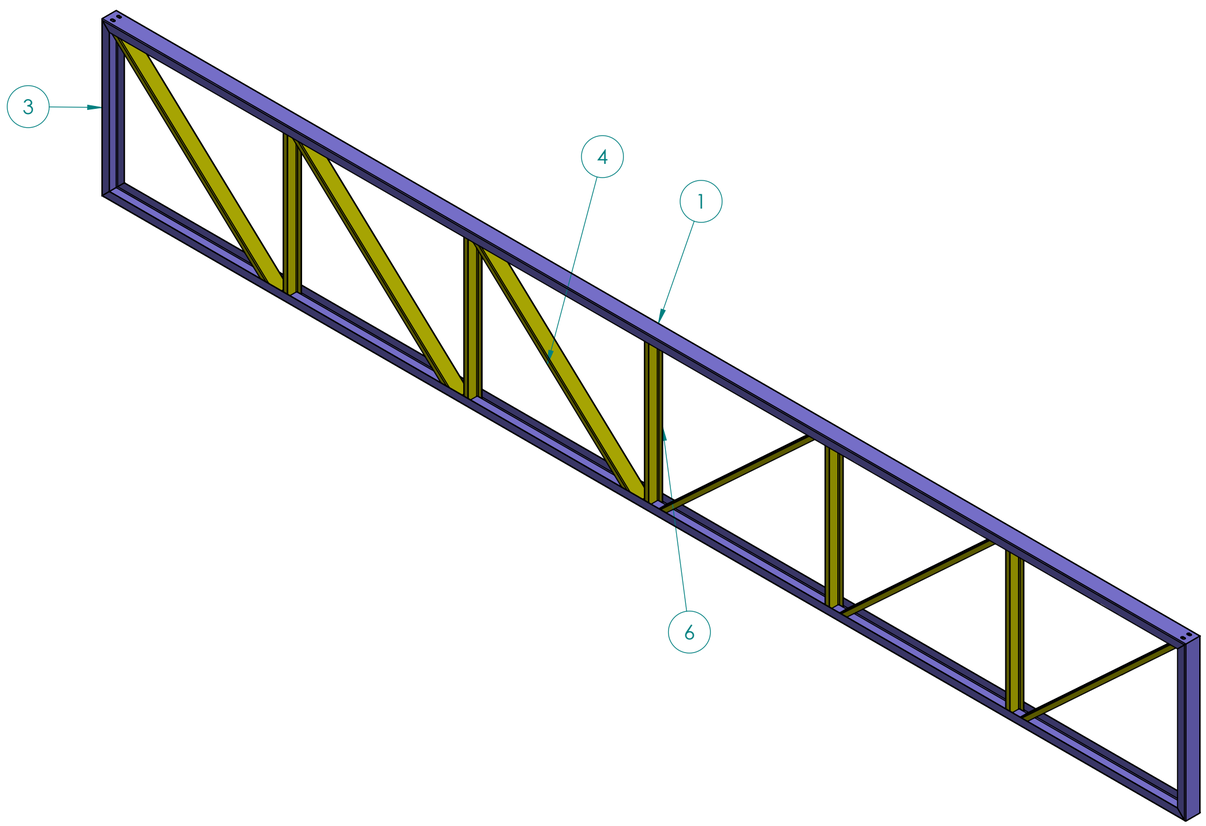

ITEM	QTD.	DESCRIÇÃO	COMPRIMENTO
1	1	Perfil U 100x50x2,65	7068
2	1	Perfil U 100x50x2,65	7068
3	2	Perfil U 100x50x2,65	1000
4	5	Perfil U 92x30x2,00	1467
5	1	Perfil U 92x30x2,00	1467
6	5	Perfil U 92x30x2,00	995

DOS ENGENHARIA MECÂNICA

OBS:

EST. MET. - ESCOLA MARACAJÁ

Denominação

TL 7068x1000

Sistema de Vista		Escala:	Dimensões: MM
Peso líquido: 92.21			Form.: A2
Projetista: DIEGO		Data Proj: 10/01/2022	
Desenhista:		Data Des.	
Código Desenho: DOS-EM-RA-EM-016			

A DOS ENGENHARIA RESERVA TODOS OS DIREITOS SOBRE ESTE DOCUMENTO. NÃO PERMITINDO SUA REPRODUÇÃO OU UTILIZAÇÃO SEM A DEVIDA AUTORIZAÇÃO DA EMPRESA.

DIMENSÕES COM TOLERÂNCIAS NÃO INDICADAS DEVEM SEGUIR A TABELA ABAIXO. CONFORME NBR ISO 2768-1 - DIMENSÕES EM mm												
CLASSE DE TOLERÂNCIA: MÉDIO	DE 0,5 ATÉ 3	DE 3 ATÉ 6	DE 6 ATÉ 30	DE 30 ATÉ 120	DE 120 ATÉ 400	DE 400 ATÉ 1000	DE 1000 ATÉ 2000	DE 2000 ATÉ 4000
	± 0,1	± 0,1	± 0,2	± 0,3	± 0,5	± 0,8	± 1,2	± 2