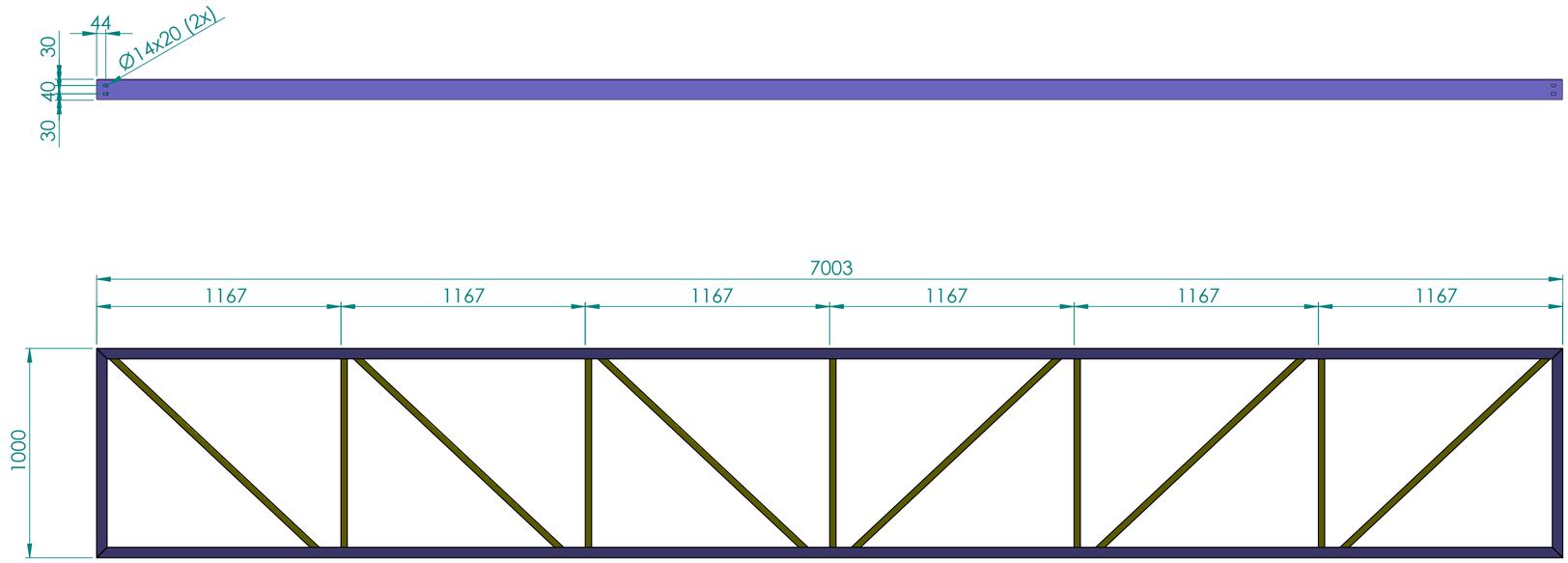

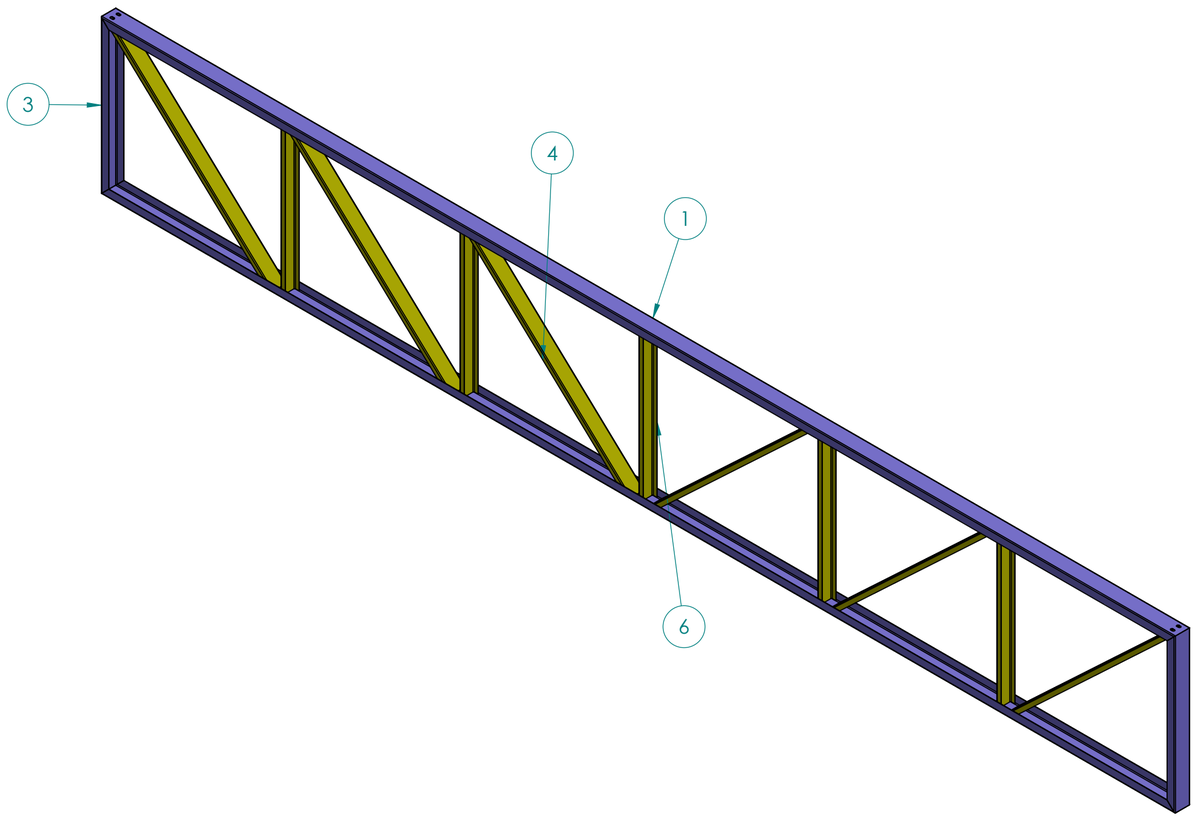

ITEM	QTD.	DESCRIÇÃO	COMPRIMENTO
1	1	Perfil U 100x50x2,65	7003
2	1	Perfil U 100x50x2,65	7003
3	2	Perfil U 100x50x2,65	1000
4	5	Perfil U 92x30x2,00	1459
5	1	Perfil U 92x30x2,00	1459
6	5	Perfil U 92x30x2,00	995

DOS ENGENHARIA MECÂNICA

OBS: EST. MET. - ESCOLA MARACAJÁ

Denominação: TL 7003x1000

Sistema de Vista | Escala: | Dimensões: MM

Peso líquido: 91.61 | Form.: A2

Projetista: DIEGO | Data Proj.: 10/01/2022

Desenhista: | Data Des.:

Código Desenho: DOS-EM-RA-EM-018

A DOS ENGENHARIA RESERVA TODOS OS DIREITOS SOBRE ESTE DOCUMENTO, NÃO PERMITINDO SUA REPRODUÇÃO OU UTILIZAÇÃO SEM A DEVIDA AUTORIZAÇÃO DA EMPRESA.

Autor: | Descrição: | Data: | Rev.:

DIMENSÕES COM TOLERÂNCIAS NÃO INDICADAS DEVEM SEGUIR A TABELA ABAIXO. CONFORME NBR ISO 2768-1 - DIMENSÕES EM mm

CLASSE DE TOLERÂNCIA: MÉDIO	DE 0,5 ATÉ 3	DE 3 ATÉ 6	DE 6 ATÉ 30	DE 30 ATÉ 120	DE 120 ATÉ 400	DE 400 ATÉ 1000	DE 1000 ATÉ 2000	DE 2000 ATÉ 4000
	±0,1	±0,1	±0,2	±0,3	±0,5	±0,8	±1,2	±2