Autor:	
Descrição:	
Data:	
Rev.:	



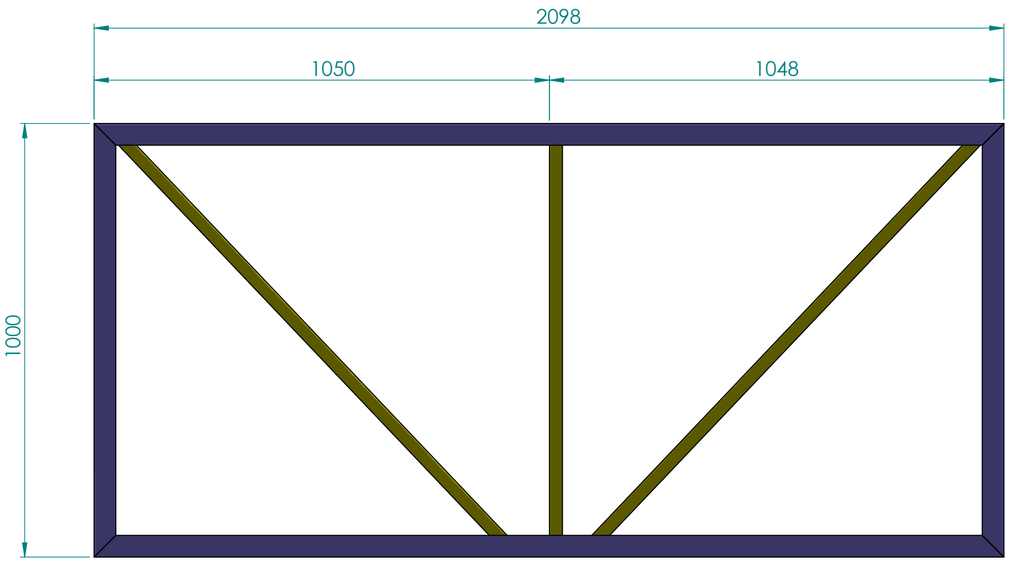

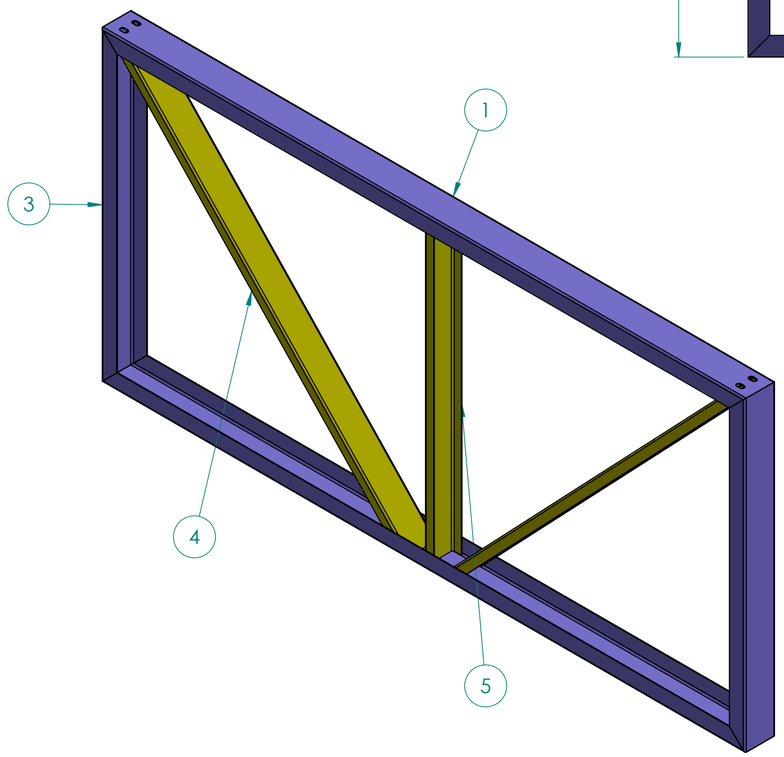

ITEM	QTD.	DESCRIÇÃO	COMPRIMENTO
1	1	Perfil U 100x50x2,65	2098
2	1	Perfil U 100x50x2,65	2098
3	2	Perfil U 100x50x2,65	1000
4	2	Perfil U 92x30x2,00	1376
5	1	Perfil U 92x30x2,00	995

DOS ENGENHARIA MECÂNICA

OBS: EST. MET. - ESCOLA MARACAJÁ

Denominação: TL 2098x1000

Sistema de Vista | Escala: | Dimensões: MM

Peso líquido: 31.57 | Form.: A2

Projetista: DIEGO | Data Proj.: 10/01/2022

Desenhista: | Data Des.:

Código Desenho: **DOS-EM-RA-EM-020**

A DOS ENGENHARIA RESERVA TODOS OS DIREITOS SOBRE ESTE DOCUMENTO, NÃO PERMITINDO SUA REPRODUÇÃO OU UTILIZAÇÃO SEM A DEVIDA AUTORIZAÇÃO DA EMPRESA.

DIMENSÕES COM TOLERÂNCIAS NÃO INDICADAS DEVEM SEGUIR A TABELA ABAIXO. CONFORME NBR ISO 2768-1 - DIMENSÕES EM mm													
CLASSE DE TOLERÂNCIA: MÉDIO	DE 0,5 ATÉ 3	DE 3 ATÉ 6	DE 6 ATÉ 30	DE 30 ATÉ 120	DE 120 ATÉ 400	DE 400 ATÉ 1000	DE 1000 ATÉ 2000	DE 2000 ATÉ 4000
	± 0,1	± 0,1	± 0,2	± 0,3	± 0,5	± 0,8	± 1,2	± 2