Autor:	
Descrição:	
Data:	
Rev.:	



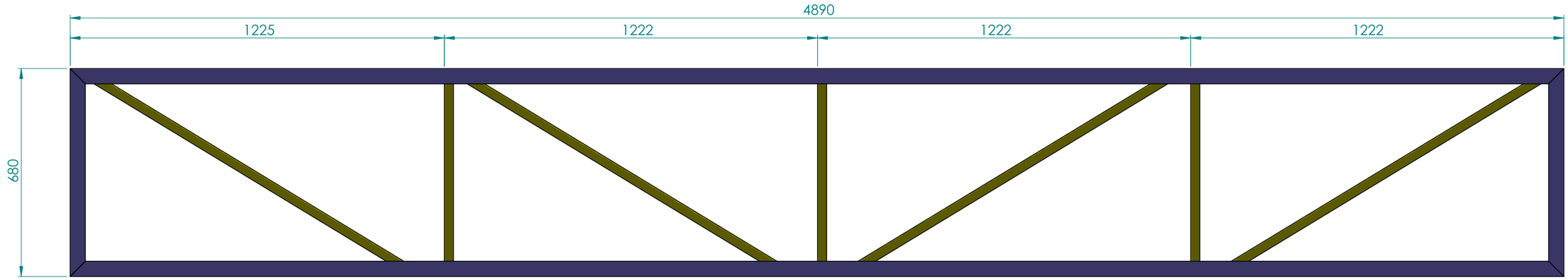

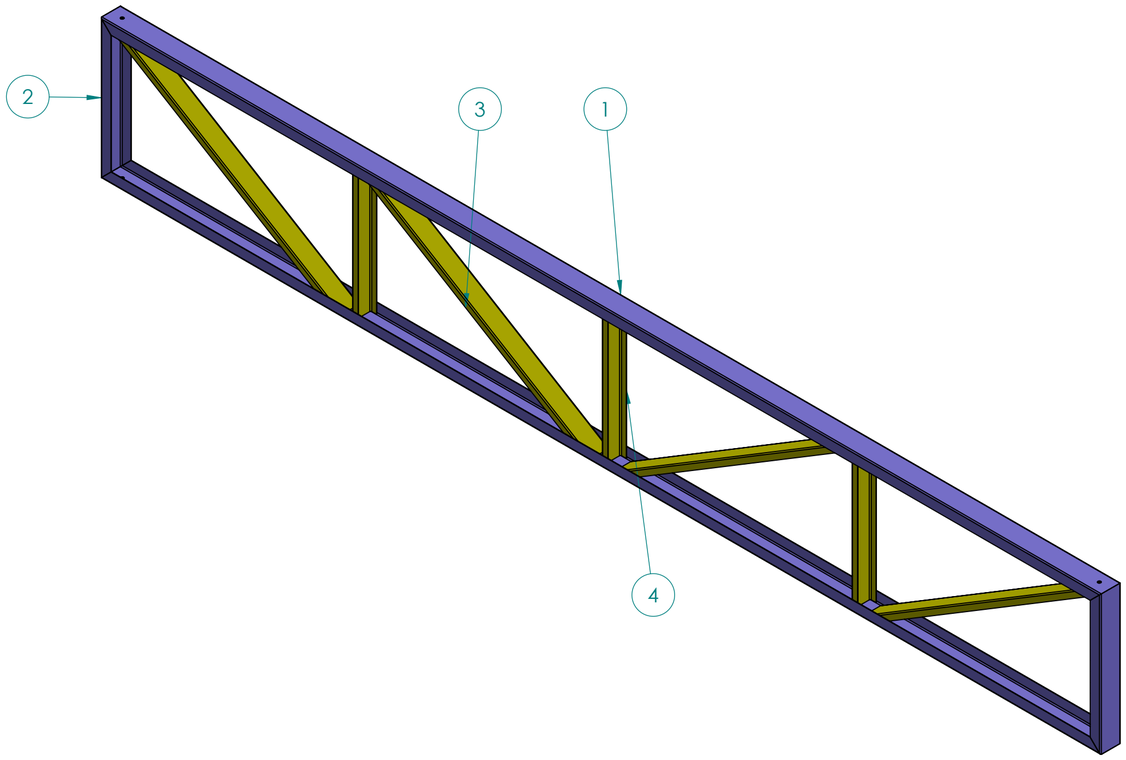

ITEM	QTD.	DESCRIÇÃO	COMPRIMENTO
1	2	Perfil U 100x50x2,65	4890
2	2	Perfil U 100x50x2,65	680
3	4	Perfil U 92x30x2,00	1307
4	3	Perfil U 92x30x2,00	675

DIMENSÕES COM TOLERÂNCIAS NÃO INDICADAS DEVEM SEGUIR A TABELA ABAIXO, CONFORME NBR ISO 2768-1 - DIMENSÕES EM mm								
CLASSE DE TOLERÂNCIA: MÉDIO	DE 0,5 ATÉ 3	DE 3 ATÉ 6	DE 6 ATÉ 30	DE 30 ATÉ 120	DE 120 ATÉ 400	DE 400 ATÉ 1000	DE 1000 ATÉ 2000	DE 2000 ATÉ 4000
	± 0,1	± 0,1	± 0,2	± 0,3	± 0,5	± 0,8	± 1,2	± 2

OBS:	Sistema de Vista	Escala:	Dimensões: MM
EST. MET. - ESCOLA MARACAJÁ	Peso líquido: 58.25		Form.: A2
Denominação: VT 4890x680	Projetista: DIEGO	Data Proj.: 10/01/2022	
	Desenhista:	Data Des.:	
	Código Desenho: DOS-EM-RA-EM-022		

DOS ENGENHARIA MECÂNICA

A DOS ENGENHARIA RESERVA TODOS OS DIREITOS SOBRE ESTE DOCUMENTO, NÃO PERMITINDO SUA REPRODUÇÃO OU UTILIZAÇÃO SEM A DEVIDA AUTORIZAÇÃO DA EMPRESA.