

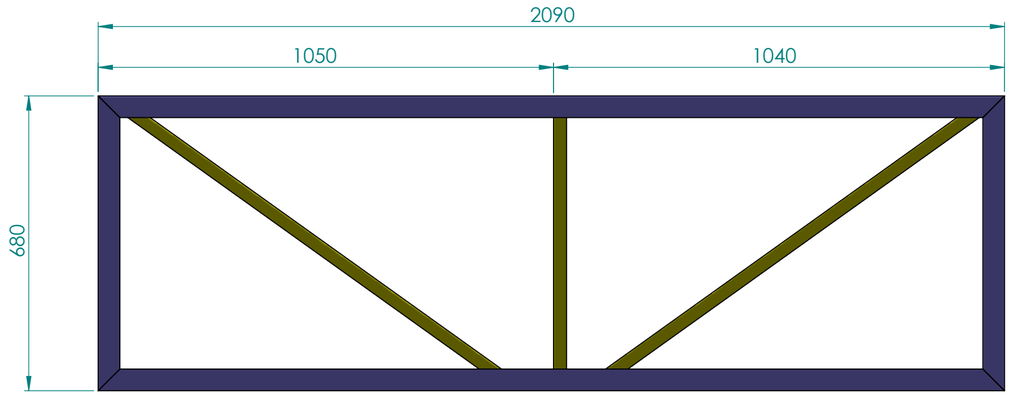

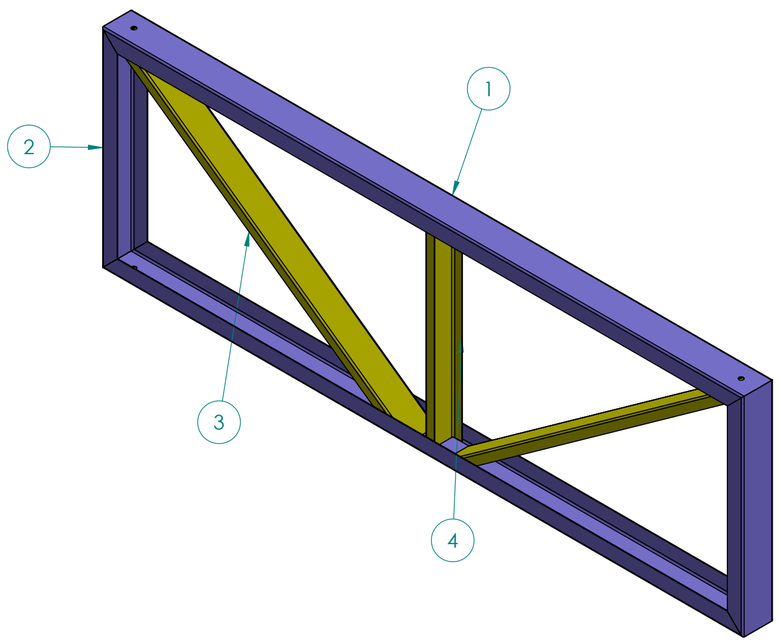

ITEM	QTD.	DESCRIÇÃO	COMPRIMENTO
1	2	Perfil U 100x50x2,65	2090
2	2	Perfil U 100x50x2,65	680
3	2	Perfil U 92x30x2,00	1164
4	1	Perfil U 92x30x2,00	675

DIMENSÕES COM TOLERÂNCIAS NÃO INDICADAS DEVEM SEGUIR A TABELA ABAIXO. CONFORME NBR ISO 2768-1 - DIMENSÕES EM mm								
CLASSE DE TOLERÂNCIA: MÉDIO	DE 0,5 ATÉ 3	DE 3 ATÉ 6	DE 6 ATÉ 30	DE 30 ATÉ 120	DE 120 ATÉ 400	DE 400 ATÉ 1000	DE 1000 ATÉ 2000	DE 2000 ATÉ 4000
	±0,1	±0,1	±0,2	±0,3	±0,5	±0,8	±1,2	±2

DOS ENGENHARIA MECÂNICA	OBS: EST. MET. - ESCOLA MARACAJÁ	Sistema de Vista	Escala: / Dimensões: MM
		Peso líquido: 27.37	Form.: A2
	Denominação: TL 2090x1000	Projetista: DIEGO	Data Proj.: 10/01/2022
		Desenhista:	Data Des.:
		Código Desenho: DOS-EM-RA-EM-023	

A DOS ENGENHARIA RESERVA TODOS OS DIREITOS SOBRE ESTE DOCUMENTO, NÃO PERMITINDO SUA REPRODUÇÃO OU UTILIZAÇÃO SEM A DEVIDA AUTORIZAÇÃO DA EMPRESA.