Autor:	
Descrição:	
Data:	
Rev.:	

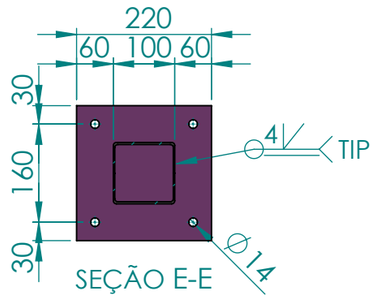

SEÇÃO E-E

ESCALA 1 : 10

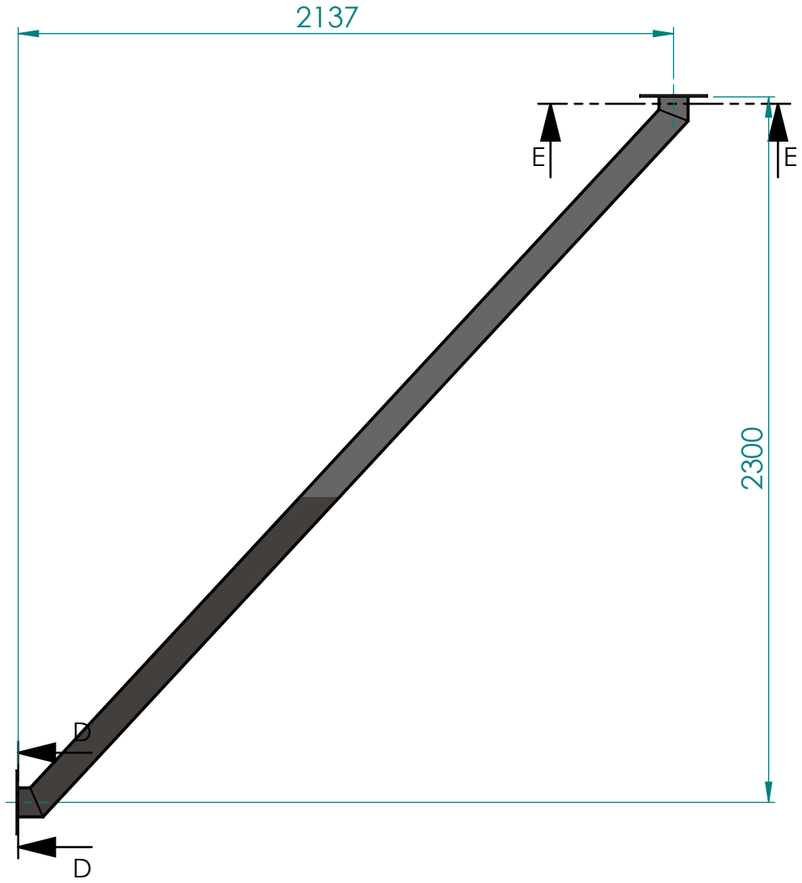

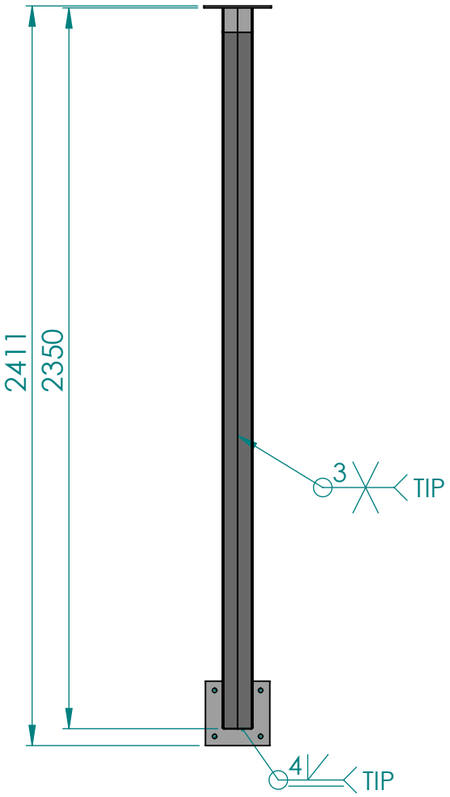

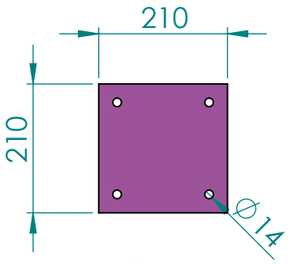

SEÇÃO D-D

ESCALA 1 : 10

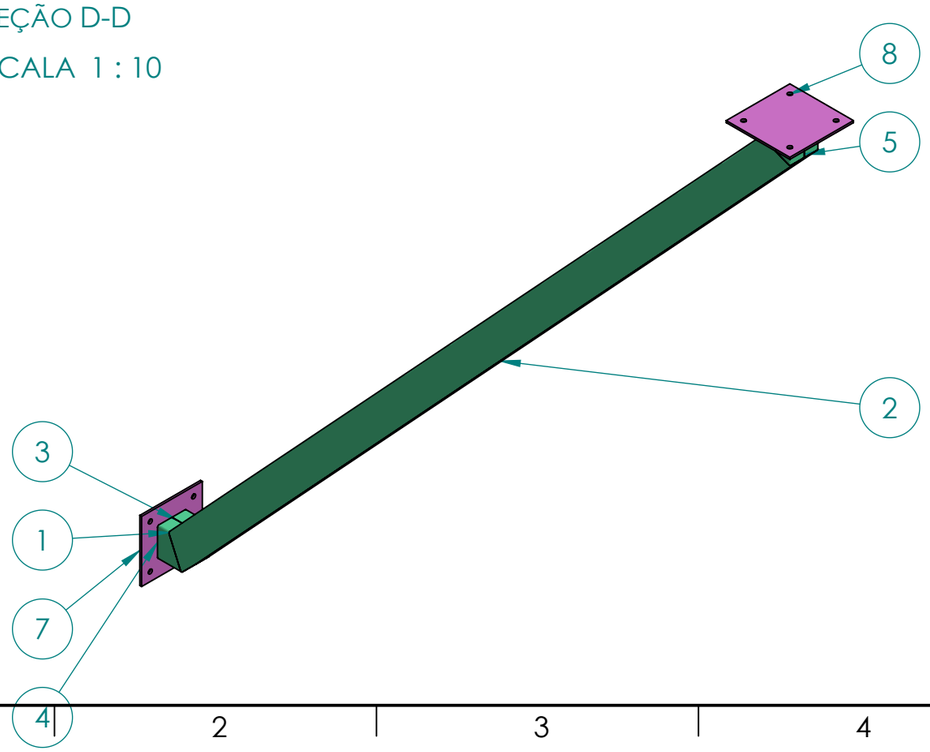

Nº DO ITEM	QTD.	DESCRIÇÃO	COMPRIMENTO
1	1	Perfil U 100x50x3,35	3096
2	1	Perfil U 100x50x3,35	3096
3	1	Perfil U 100x50x3,35	82
4	1	Perfil U 100x50x3,35	82
5	1	Perfil U 100x50x3,35	80
6	1	Perfil U 100x50x3,35	80
7	1	CHAPA BASE 6,35x210x210 - 4F14	-
8	1	CHAPA LIG 6,35x220x220 - 4F14	-

DIMENSÕES COM TOLERÂNCIAS NÃO INDICADAS DEVEM SEGUIR A TABELA ABAIXO, CONFORME NBR ISO 2768-1 - DIMENSÕES EM mm								
CLASSE DE TOLERÂNCIA: MEDIO	DE 0,5 ATÉ 3	DE 3 ATÉ 6	DE 6 ATÉ 30	DE 30 ATÉ 120	DE 120 ATÉ 400	DE 400 ATÉ 1000	DE 1000 ATÉ 2000	DE 2000 ATÉ 4000
± 2	± 0,1	± 0,1	± 0,2	± 0,3	± 0,5	± 0,8	± 1,2	± 2

DOS ENGENHARIA MECÂNICA

OBS: EST. MET. - ESCOLA MARACAJÁ

Denominação: PILAR INC. 100x100x3,35x2420

Sistema de Vista	Escala:	Dimensões: MM
Peso líquido: 31.88		Form.: A3
Projetista: DIEGO	Data Proj. 10/01/2022	
Desenhista:	Data Des.	
Código Desenho: DOS-EM-RA-EM-024		

A DOS ENGENHARIA RESERVA TODOS OS DIREITOS SOBRE ESTE DOCUMENTO, NÃO PERMITINDO SUA REPRODUÇÃO OU UTILIZAÇÃO SEM A DEVIDA AUTORIZAÇÃO DA EMPRESA.