Autor:	
Descrição:	
Data:	
Rev.:	



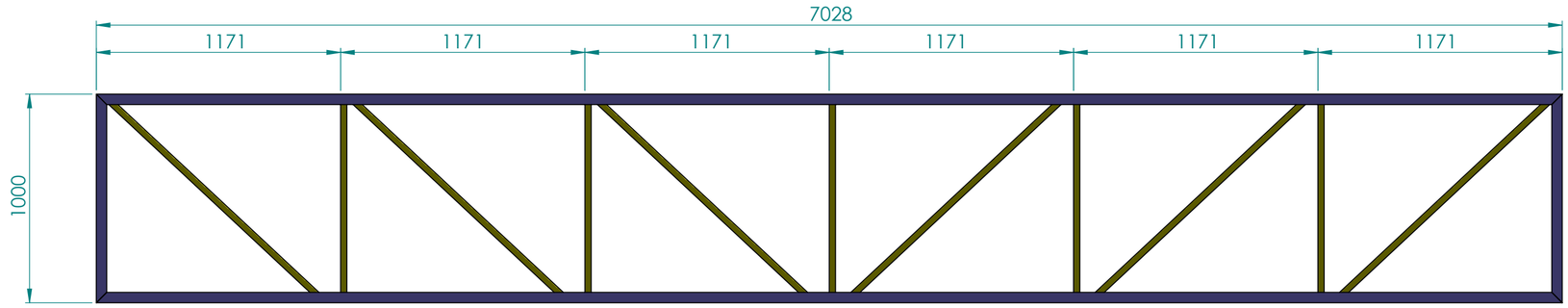

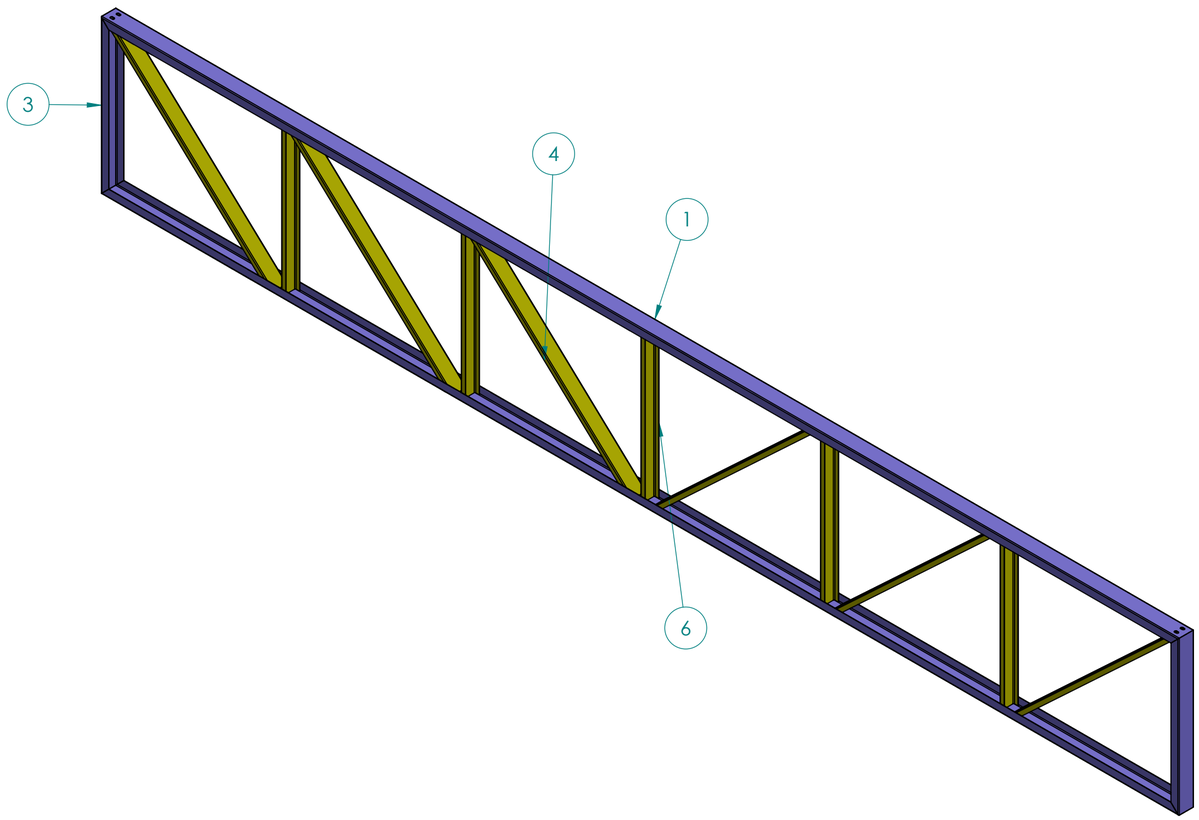

ITEM	QTD.	DESCRIÇÃO	COMPRIMENTO
1	1	Perfil U 100x50x2,65	7028
2	1	Perfil U 100x50x2,65	7028
3	2	Perfil U 100x50x2,65	1000
4	5	Perfil U 92x30x2,00	1462
5	1	Perfil U 92x30x2,00	1462
6	5	Perfil U 92x30x2,00	995

DOS ENGENHARIA MECÂNICA

OBS:

EST. MET. - ESCOLA MARACAJÁ

Denominação

TL 7028x1000

Sistema de Vista	Escala: / Dimensões: MM
Peso líquido: 91.84	Form.: A2
Projetista: DIEGO	Data Proj.: 10/01/2022
Desenhista:	Data Des.:
Código Desenho:	DOS-EM-RA-EM-025

A DOS ENGENHARIA RESERVA TODOS OS DIREITOS SOBRE ESTE DOCUMENTO. NÃO PERMITINDO SUA REPRODUÇÃO OU UTILIZAÇÃO SEM A DEVIDA AUTORIZAÇÃO DA EMPRESA.

DIMENSÕES COM TOLERÂNCIAS NÃO INDICADAS DEVEM SEGUIR A TABELA ABAIXO. CONFORME NBR ISO 2768-1 - DIMENSÕES EM mm									
DE 0,5 ATÉ 3	DE 3 ATÉ 6	DE 6 ATÉ 30	DE 30 ATÉ 120	DE 120 ATÉ 400	DE 400 ATÉ 1000	DE 1000 ATÉ 2000	DE 2000 ATÉ 4000	CLASSE DE TOLERÂNCIA: MÉDIO
±0,1	±0,1	±0,2	±0,3	±0,5	±0,8	±1,2	±2	