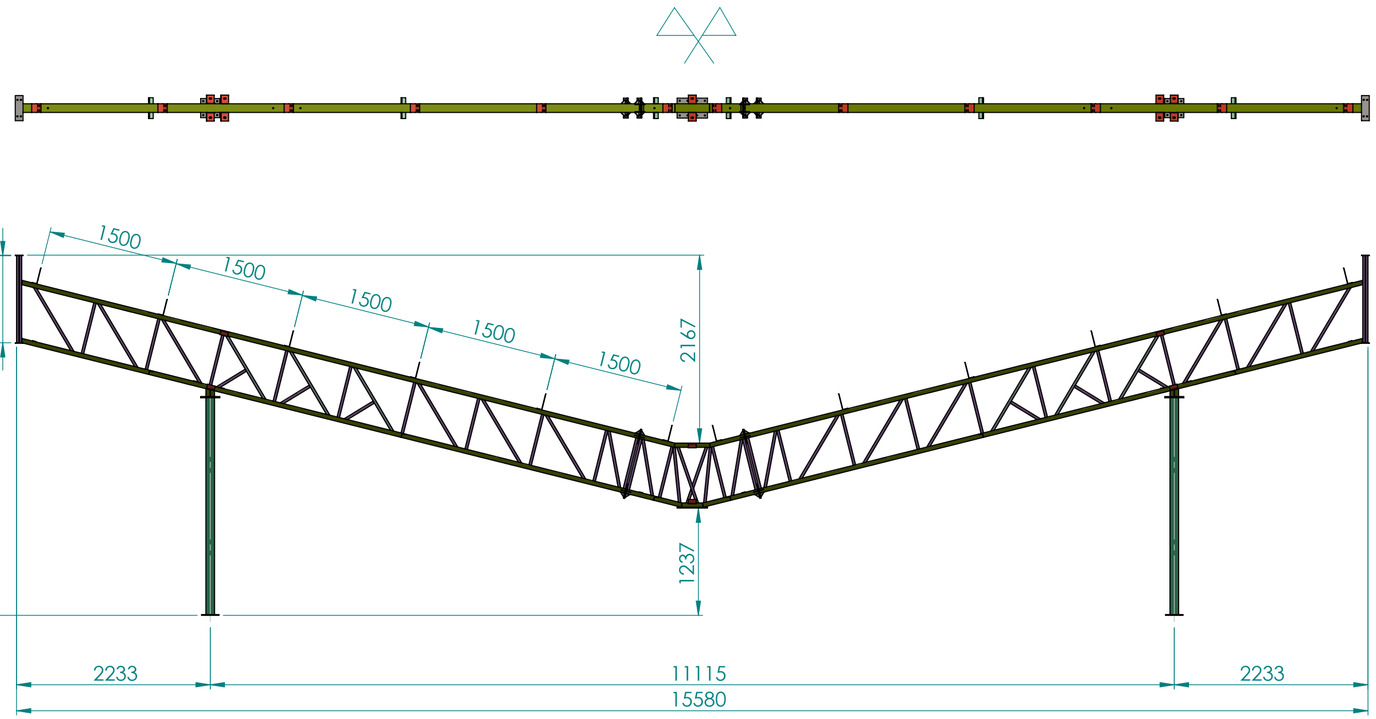

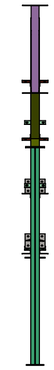

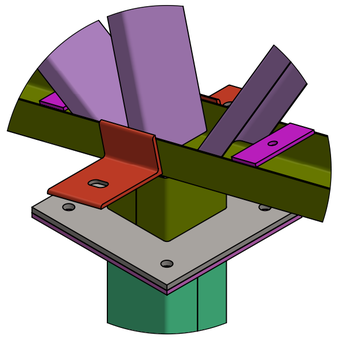

DETALHE B
LIG. PORTICO/PILARETE
FIX.: Ø1/2"x1.1/2" (4x)
ESCALA 1 : 5

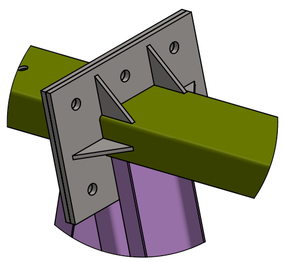

DETALHE A
LIG. PORTICO PRINCIPAL
FIX.: Ø1/2"x1.1/2" (5x)
ESCALA 1 : 5

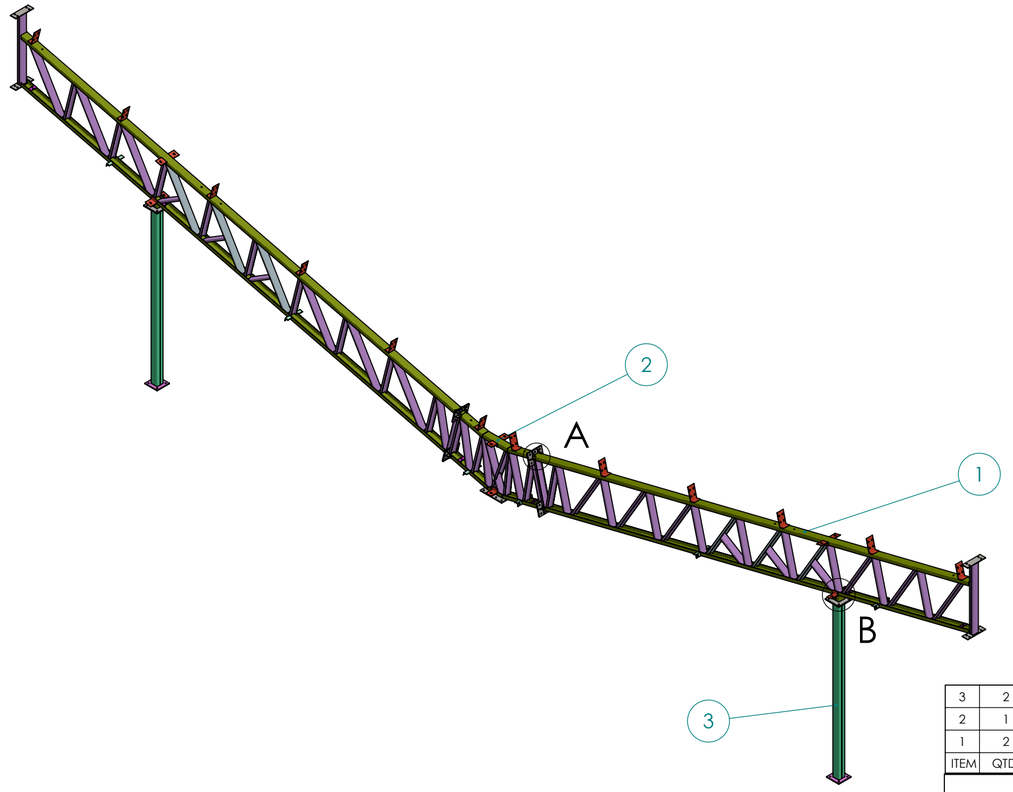

ITEM	QTD.	CÓDIGO	DESCRIÇÃO	OBSERVAÇÕES	PESO
3	2	DOS-EM-RA-EM-003	PILAR 100x100x3,35x2500		26.72
2	1	DOS-EM-RA-EM-002	TRELIÇA CT DE COBERTURA		51.41
1	2	DOS-EM-RA-EM-001	TRELIÇA DE COBERTURA 7400x700		133.97

DOS ENGENHARIA MECÂNICA

OBS:

EST. MET. - ESCOLA MARACAJÁ

Denominação

PÓRTICO PADRÃO

Sistema de Vista | Escala: | Dimensões: MM

Peso líquido: 372.78 | Form.: A2

Projetista: DIEGO | Data Proj.: 17/02/2022

Desenhista: | Data Des.:

Código Desenho: **DOS-EM-RA-EM-101**

A DOS ENGENHARIA RESERVA TODOS OS DIREITOS SOBRE ESTE DOCUMENTO, NÃO PERMITINDO SUA REPRODUÇÃO OU UTILIZAÇÃO SEM A DEVIDA AUTORIZAÇÃO DA EMPRESA.

Autor:			
Descrição:			
Data:			
Rev.:			

DIMENSÕES COM TOLERÂNCIAS NÃO INDICADAS DEVEM SEGUIR A TABELA ABAIXO. CONFORME NBR ISO 2768-1 - DIMENSÕES EM mm

CLASSE DE TOLERÂNCIA - MÉDIO							
DE 0,5 ATÉ 3	DE 3 ATÉ 6	DE 6 ATÉ 30	DE 30 ATÉ 120	DE 120 ATÉ 400	DE 400 ATÉ 1000	DE 1000 ATÉ 2000	DE 2000 ATÉ 4000
± 0,1	± 0,1	± 0,2	± 0,3	± 0,5	± 0,8	± 1,2	± 2