Rev.:	Data:	Descrição:	Autor:

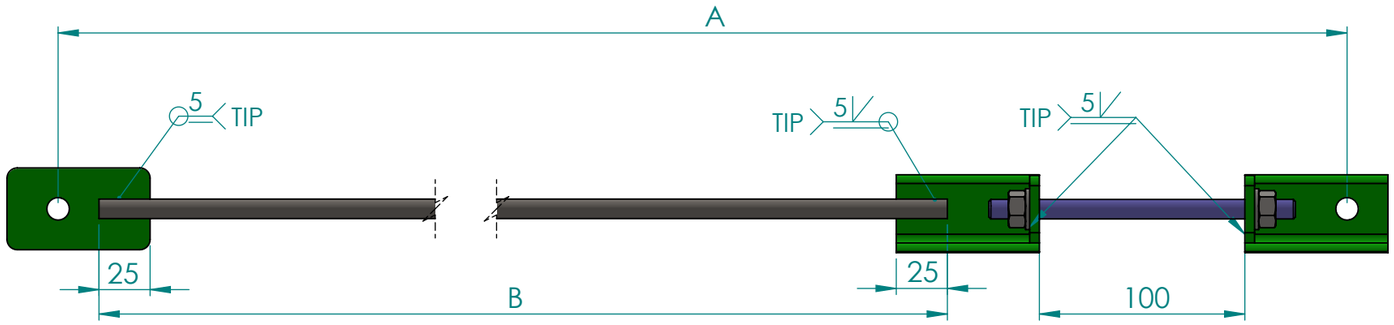

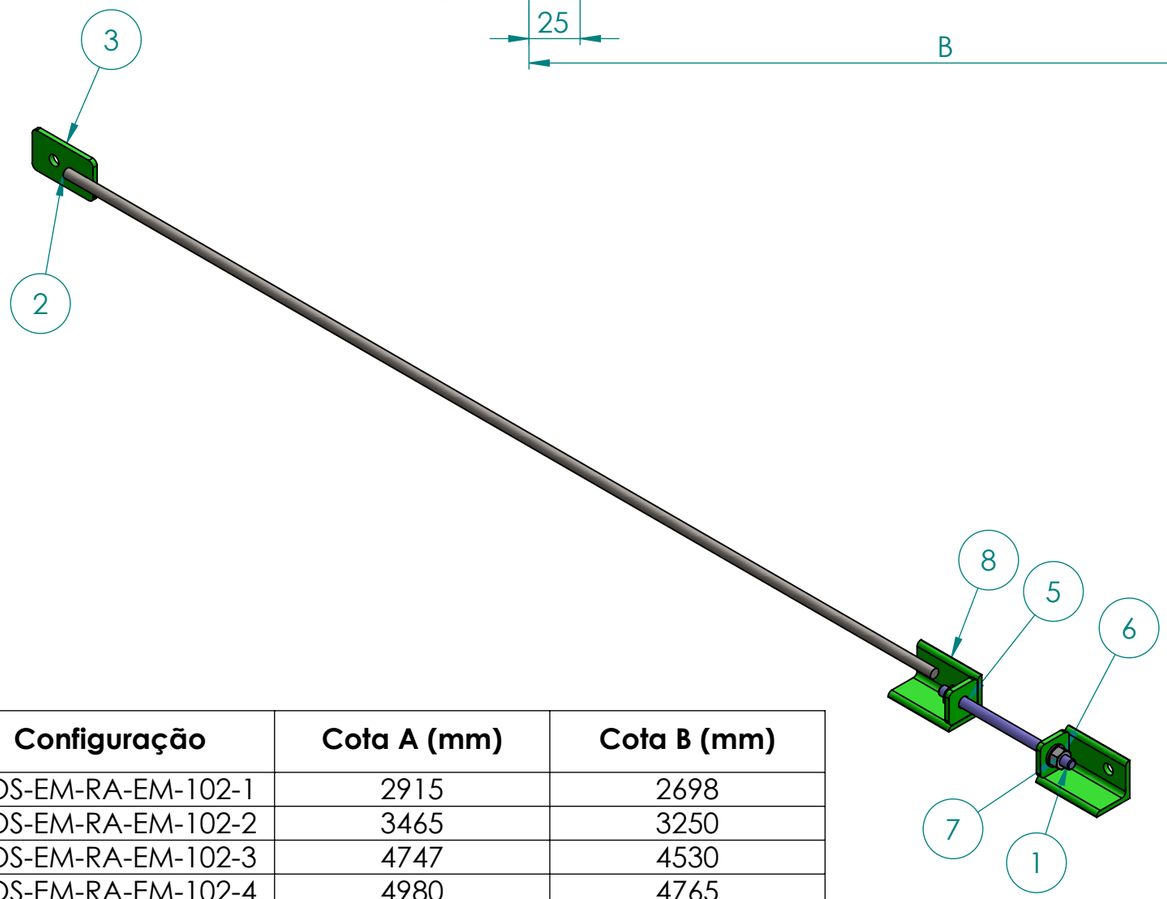

Configuração	Cota A (mm)	Cota B (mm)
DOS-EM-RA-EM-102-1	2915	2698
DOS-EM-RA-EM-102-2	3465	3250
DOS-EM-RA-EM-102-3	4747	4530
DOS-EM-RA-EM-102-4	4980	4765
DOS-EM-RA-EM-102-5	5188	4970
DOS-EM-RA-EM-102-6	5437	5222
DOS-EM-RA-EM-102-7	5516	5300
DOS-EM-RA-EM-102-8	5945	5730
DOS-EM-RA-EM-102-9	6400	6185
DOS-EM-RA-EM-102-10	6927	6710

ITEM	QTD.	CÓDIGO	DESCRIÇÃO	OBSERVAÇÕES	PESO
7	2	PS M10 (GALV)	PORCA M10		0.01
6	2	AL 10.5 (GALV.)	ARRUELA 10.5		0.00
5	2	DOS-EM-RA-EM-008	CH LIG 4,75x33x33 - 1F11		0.04
4	2	DOS-EM-RA-EM-007	CANT 1.3/4"x3/16"x70		0.18
3	1	DOS-EM-RA-EM-006	CH FIX 4,75x40x70- 1F11		0.10
2	1	DOS-EM-RA-EM-005	BARRA REDONDA Ø3/8"xA	ver tabela	0.56
1	1	DOS-EM-RA-EM-004	BARRA ROSCADA Ø3/8"x150		0.00

DOS ENGENHARIA MECÂNICA

OBS:

EST. MET. - ESCOLA MARACAJÁ

Denominação

CV Ø3/8"xA

Sistema de Vista	Escala:	Dimensões: MM
Peso líquido: 1.13		Form.: A3
Projetista: DIEGO	Data Proj. 09/03/2022	
Desenhista:	Data Des.	

Código Desenho: **DOS-EM-RA-EM-102**

A DOS ENGENHARIA RESERVA TODOS OS DIREITOS SOBRE ESTE DOCUMENTO, NÃO PERMITINDO SUA REPRODUÇÃO OU UTILIZAÇÃO SEM A DEVIDA AUTORIZAÇÃO DA EMPRESA.

DIMENSÕES COM TOLERÂNCIAS NÃO INDICADAS DEVEM SEGUIR A TABELA ABAIXO, CONFORME NBR ISO 2768-1 - DIMENSÕES EM mm								
CLASSE DE TOLERÂNCIA:	DE 0,5 ATÉ 3	DE 3 ATÉ 6	DE 6 ATÉ 30	DE 30 ATÉ 120	DE 120 ATÉ 400	DE 400 ATÉ 1000	DE 1000 ATÉ 2000	DE 2000 ATÉ 4000
MÉDIO	± 0,1	± 0,1	± 0,2	± 0,3	± 0,5	± 0,8	± 1,2	± 2